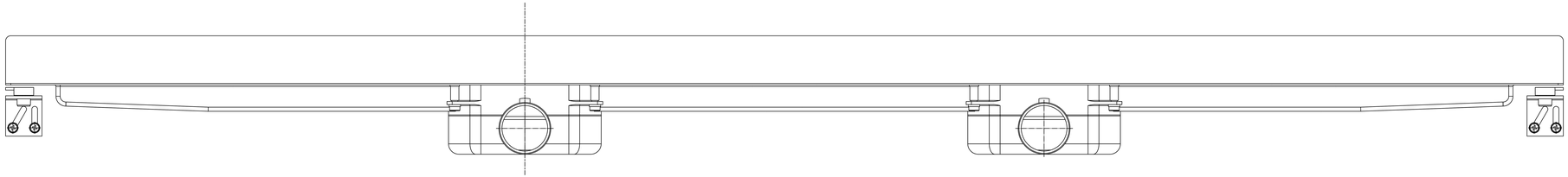

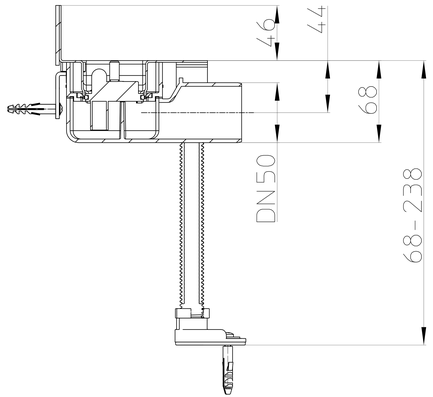
46
44
68
DN50
68-238

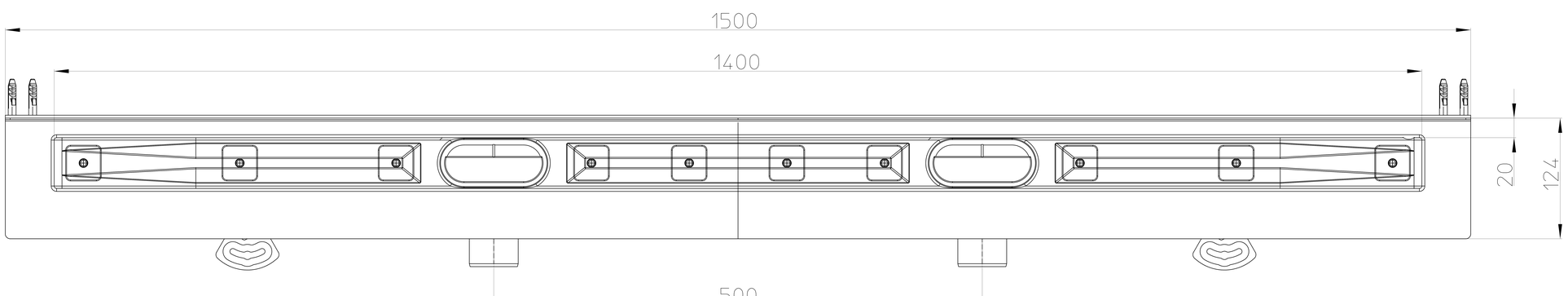
1500
1400
20
124
500