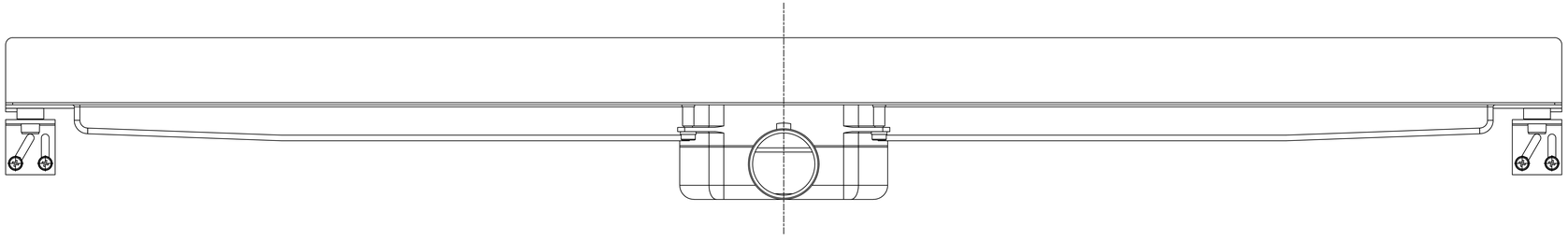

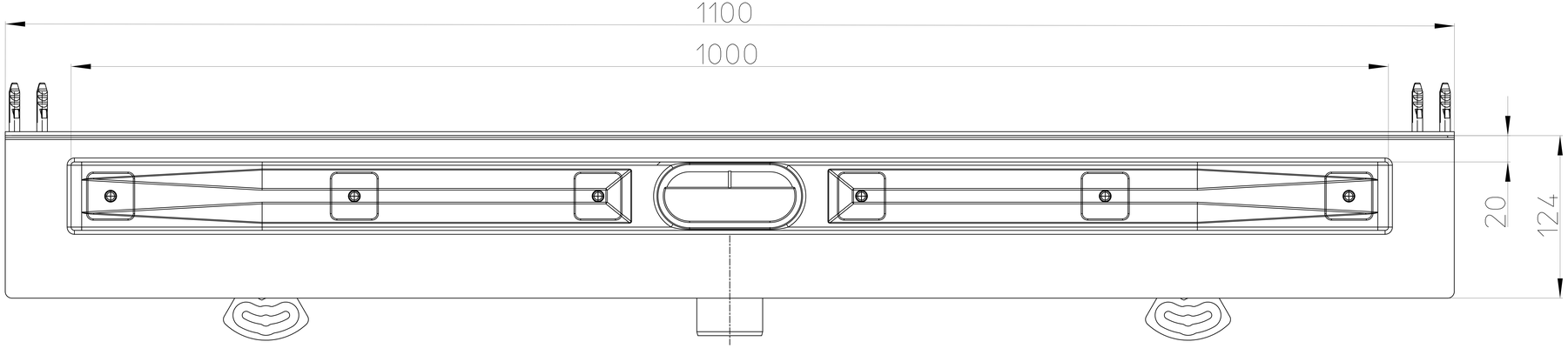
1100
1000
20
124

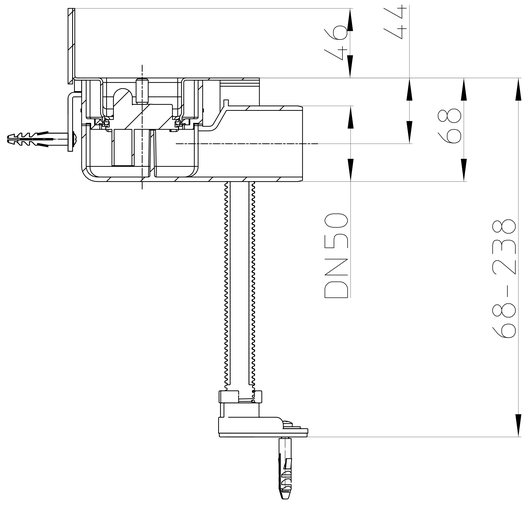
46
44
68
DN50
68-238