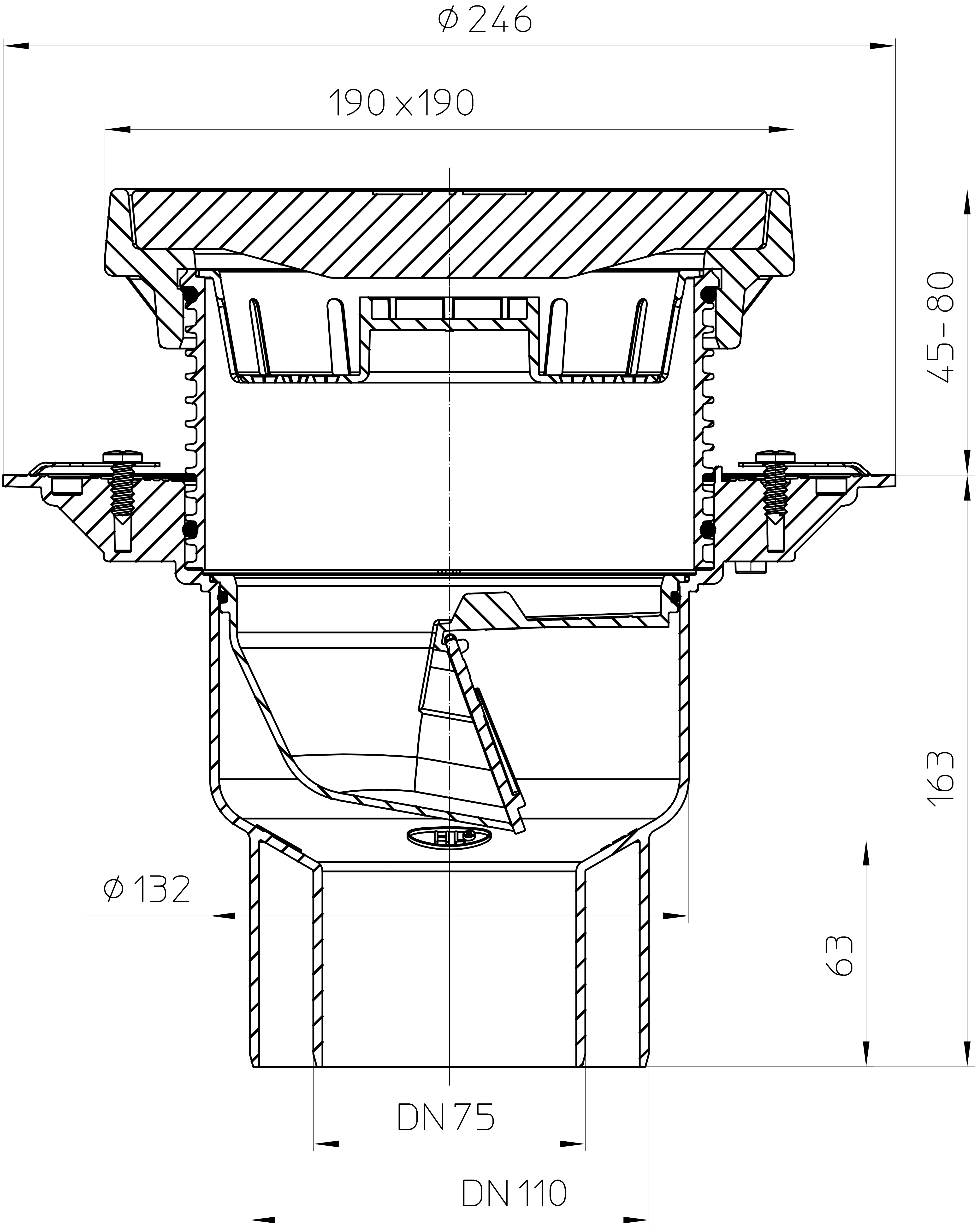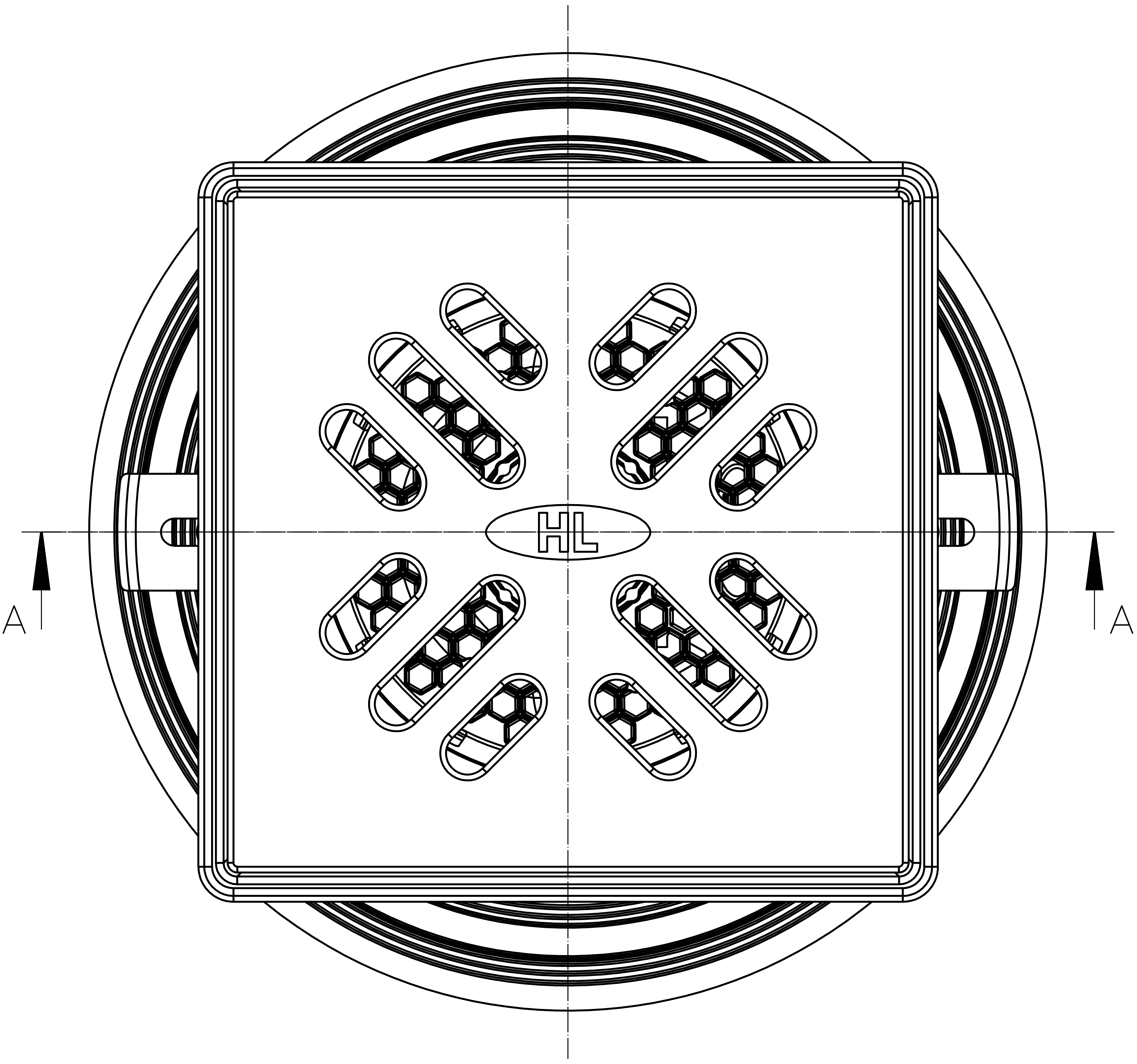Schnitt A-A